Ⓒ	100%
Ⓜ	100%
無	抽樣
標記	檢驗計畫

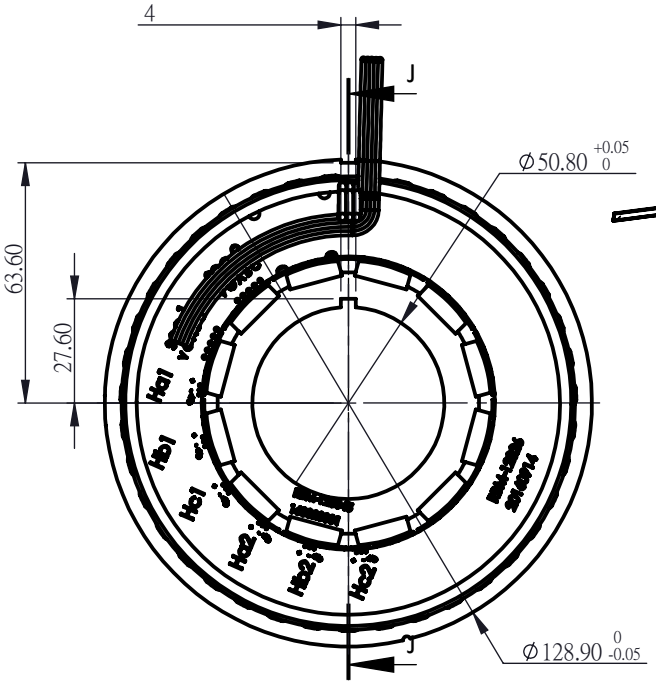

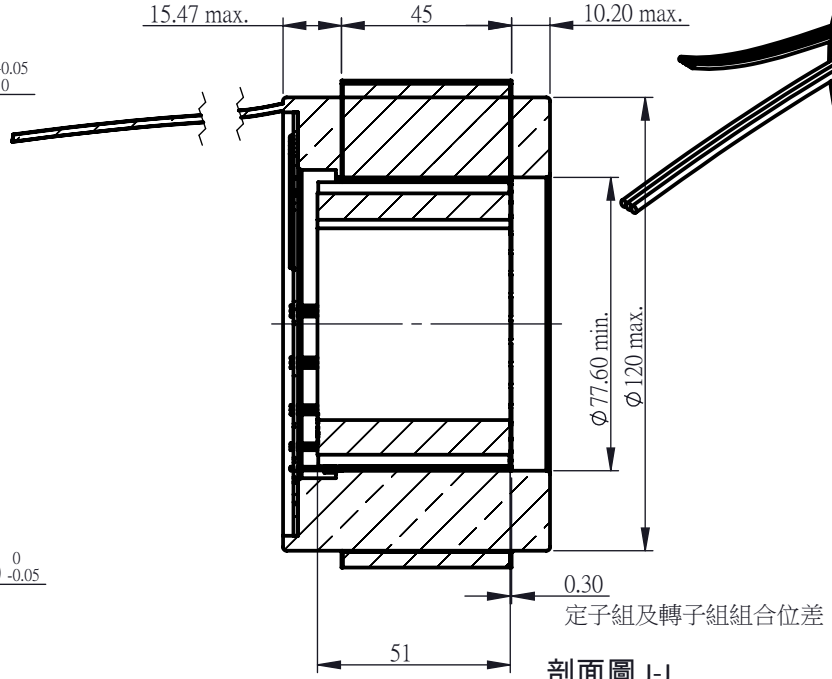

剖面圖 J-J
比例 1 : 2

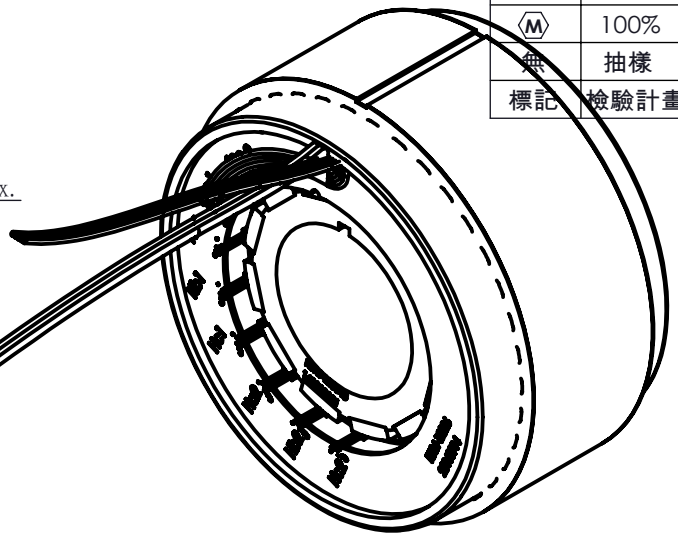

規格:
1-電壓: 24VDC
2-扭矩峰值電流: 3A±10%
3-極數: 12
4-相數: 3 "Y"
5-感知器: Hall Sensor
6-扭矩峰值: 800 oz-in ±25%
7-扭矩敏感度: 277.3 oz-in/A ±10%
8-反電動勢: 1.96V rad/s ±10%
9-室溫25°C 端子電阻: 8Ω ±10%
10-轉子慣性矩: 0.1 oz-in-sec^2±10%
11-繞線容許溫度: 200°C max.
12-霍爾感知器容許溫度: 150°C max.
13-無負載溫速度: 117 rpm ±10%
14-馬達常數: 97.6 oz-in/ √ watt

註:
1-導線:符合MIL-W-22759 或 MIL-W-16878 馬達:#20 AWG 長度>200mm
導線:符合MIL-W-16878 ,換相:#24 AWG 長度>200mm
2-馬達導線:ØA--紅色 ØB--白色 ØC--黑色
3-第一組換相導線: (+)--藍色 (-)--綠色 (Ha)--棕色 (Hb)--橙色 (Hc)--黃色
4-第二組換相導線: (+)--藍/白色 (-)--白色 (Ha)--白/黑色 (Hb)--白/紅色 (Hc)--黃/白色

六俊電機儀具股份有限公司	圖名	310 無刷馬達
	型號	RBM-128045